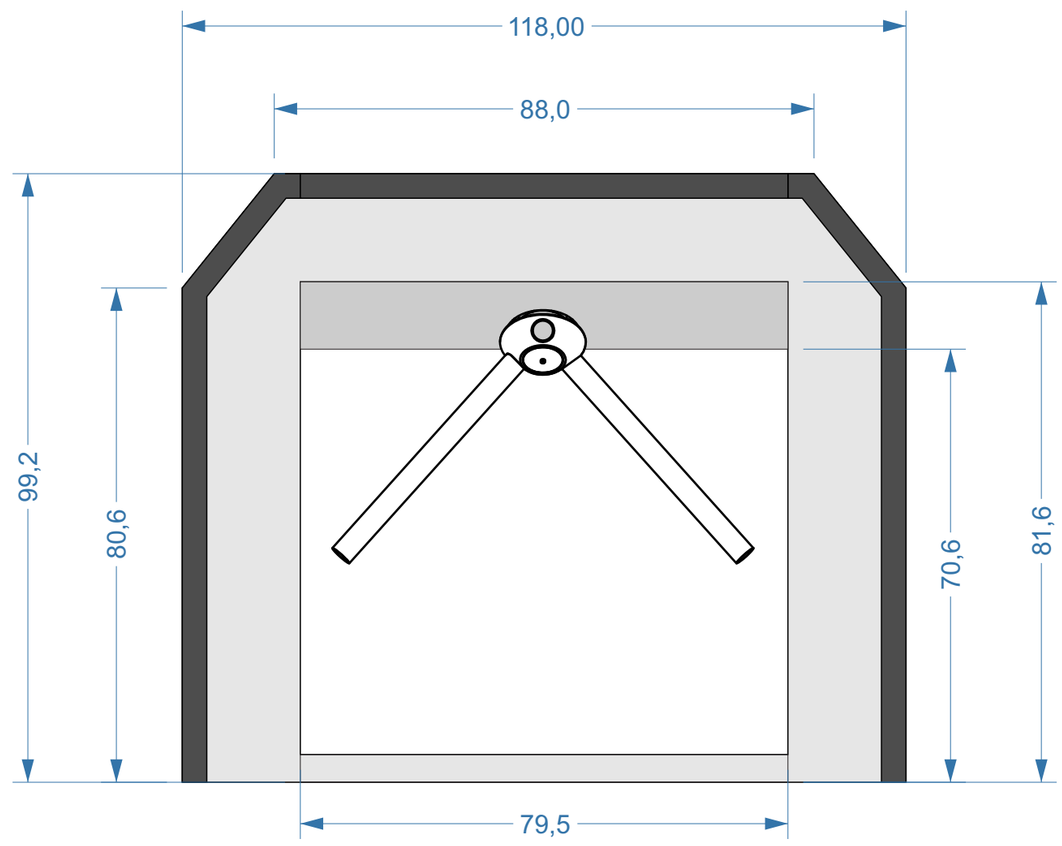

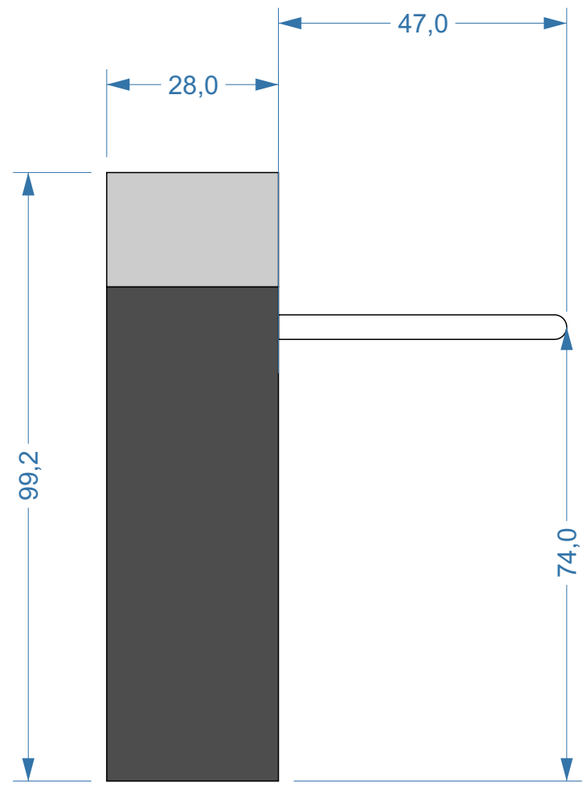

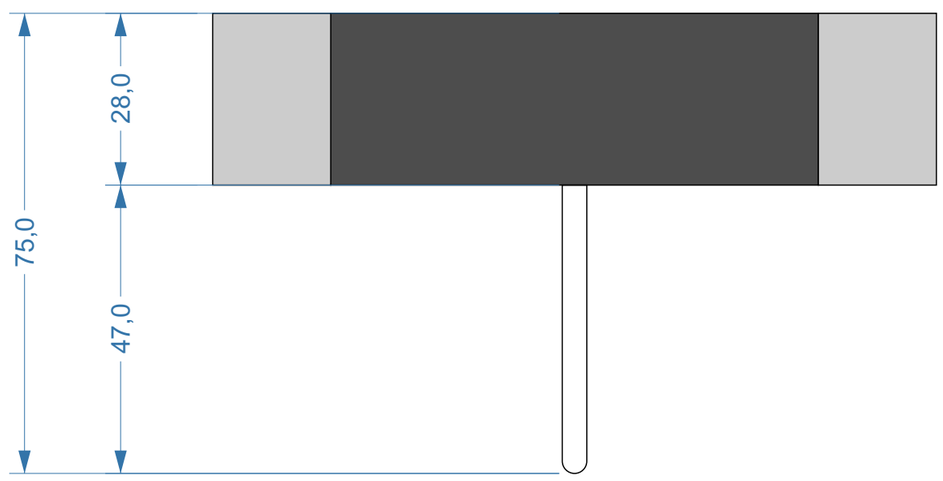

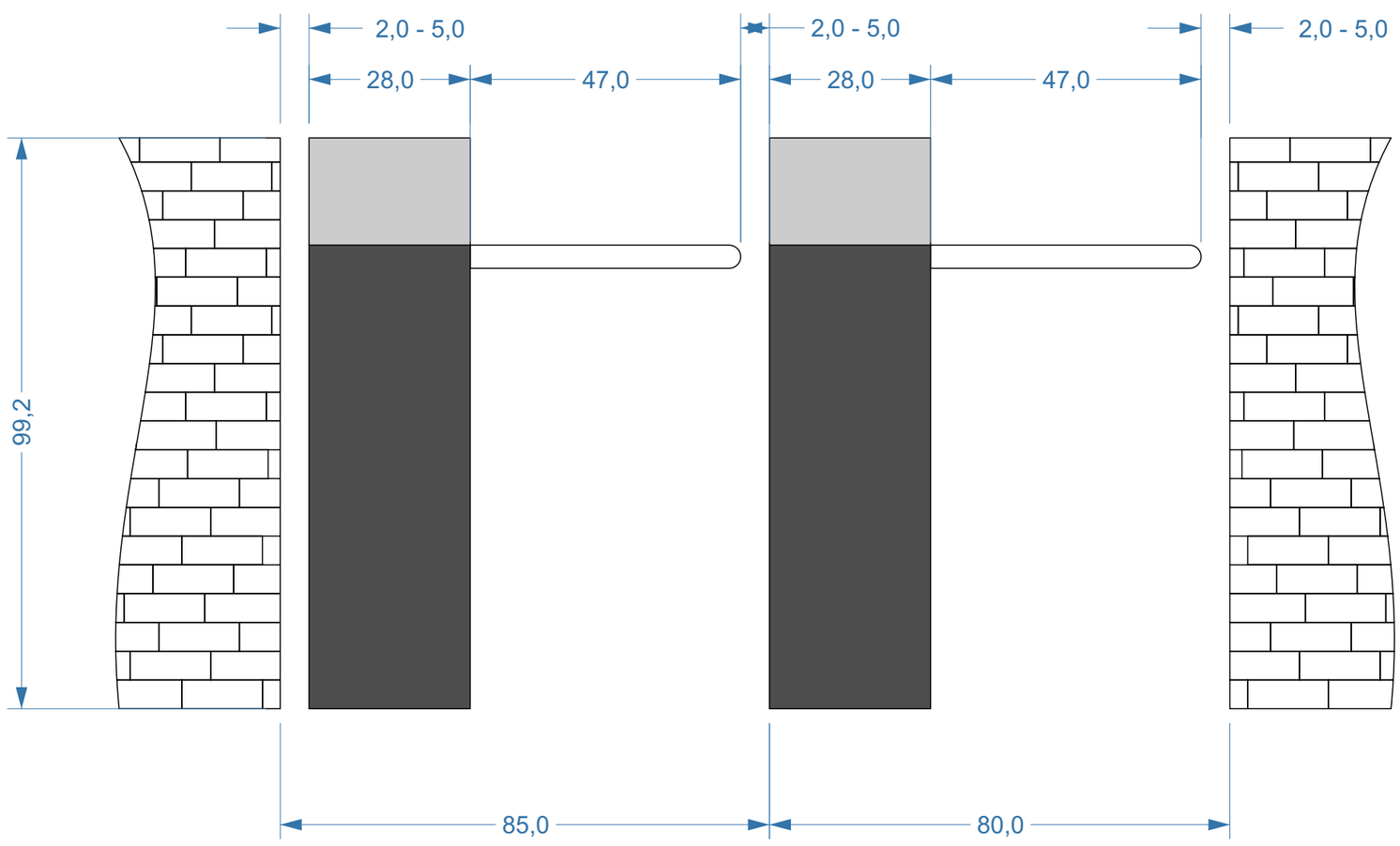

	NAZIV	DATUM DOKUMENTA
1klik INFORMACIJSKE REŠITVE	OMEJEVALNIK DOSTOPA KLIK17	04.06.2020